No.0005

# 【品名】冷蔵オープンケース（W1800）

【型名】PHO-R6GZ
【外寸】W1800×D880×H900
【用途】精肉・鮮魚／日配・カットフルーツ
【温度】－2～18℃
【容積】250ℓ
【重量】150 kg
【電源】100v 50/60 Hz ELB 付き
【電力】運転時：485/527w
　　除霜時：542/544w
【備考】接地 2P（15A 125v）
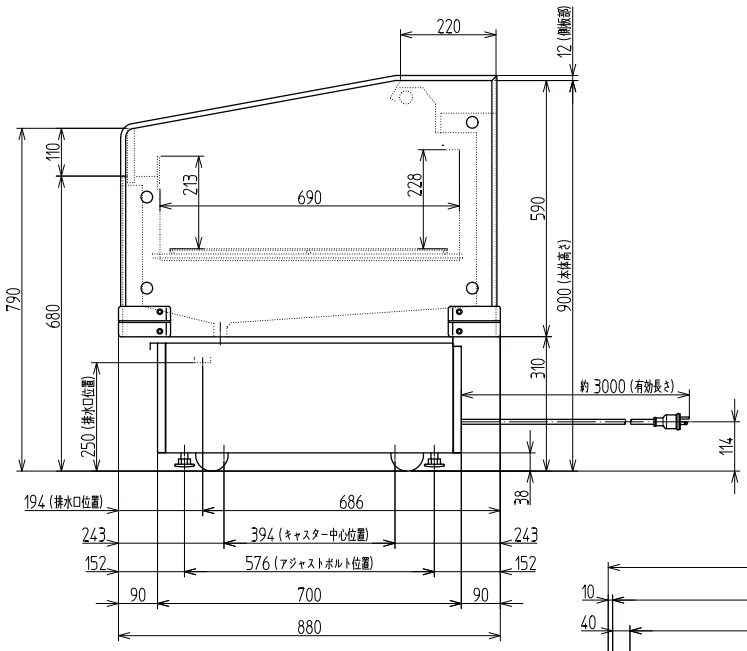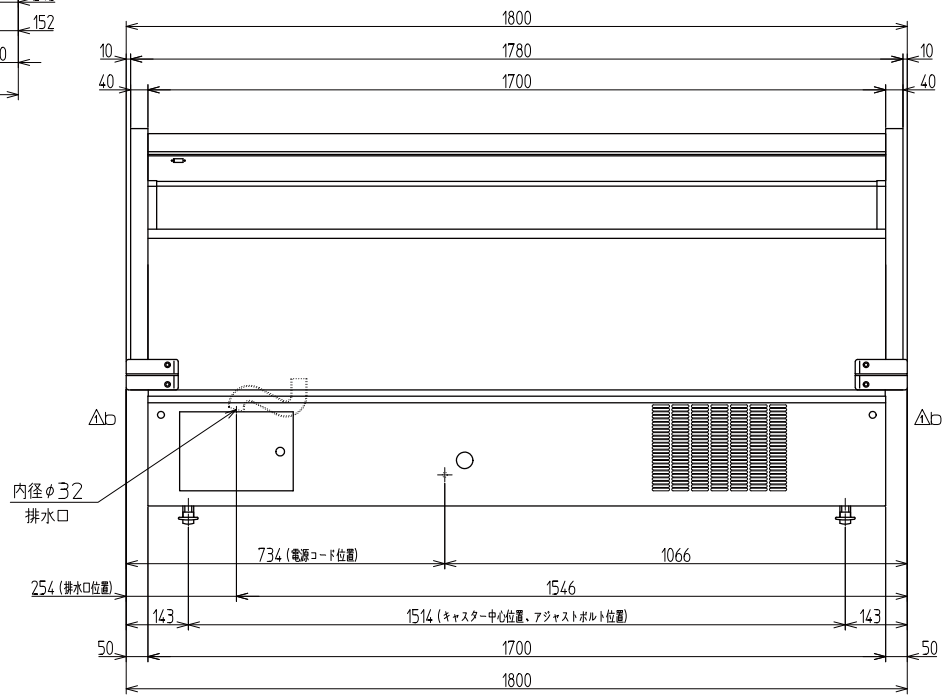
※仕様向上のため一部仕様を変更する場合がございます
※外気条件：温度 27℃、湿度 60%、周辺風速 0.2m/s 以下